1. Общие сведения об изделии

Наименование изделия: Кран шаровой химический серии КШХ «ENISEY»

Обозначение изделия: ЕН.КШХ.Ф.125.16.01.02

Предприятие-изготовитель: ООО «Торговый Дом Енисейпром»

Назначение: Изделие предназначено для установки на трубопровод, транспортирующий различные растворы кислот, щелочей и других агрессивных сред. Изделие относится к запорной трубопроводной арматуре.

Присоединение к трубопроводу: Фланцевое

Номер изделия: _____

Дата изготовления: _____

Сертификат соответствия: №ТС RU C-RU.АБ53.В.08696/23, Серия RU №0419240, срок действия до 05.12.2028г.

2. Комплектность

- ✓ Кран шаровый в сборе: 1 шт.
- ✓ Паспорт на изделие: 1 экземпляр на изделие
- ✓ Руководство по эксплуатации: 2 экземпляра на партию изделий

3. Основные технические характеристики

Наименование параметра	Показатель												
Условный проход Dy.мм	15	20	25	32	40	50	65	80	100	**125**	150	200	250
Давление номинальное МПа (кгс/см²)	1,0 (10 кгс/см²)							**1,6 (16 кгс/см²)**					
Давление на герметичность затвора МПа (кгс/см²)	1,1 (11 кгс/см²)							**1,76 (17,6 кгс/см²)**					
Давление на плотность литья и соединений МПа (кгс/см²)	1,5 (15 кгс/см²)							**2,4 (24 кгс/см²)**					
Испытательная среда	Вода												
Температура рабочей среды Т, не более, °С	Не более +150°С												
Климатическое исполнение по ГОСТ15150-69	УХЛ, категория 1												
Температура окружающей среды, °С	от - 40°С до + 40°С												
Пропуск среды в затворе	По классу А ГОСТ9544-2015												
Рабочая среда	растворы кислот, щелочей и других агрессивных сред, по отношению к которым материалы крана коррозионностойкие												
Привод - шпинделя	Ручка												
Изготовление и поставка по ТУ	ТУ 28.14.13-002-65597902-2023												
Тип присоединения к трубопроводу	Фланцевое по ГОСТ 33259-2015												

4. Устройство, размеры, материал основных деталей

№ поз.	Наименование детали	Марка материала
1	Корпус	WCB
2	Шар	WCB с покрытием FEP
3	Уплотнение шара	FEP
4	Уплотнение шпинделя	FEP
5	Уплотнение втулки	FEP
6	Шпиндель	WCB с покрытием FEP
7	Ручка	WCB
8	Уплотнение фиксатора шара	FEP
9	Фиксатор шара	WCB

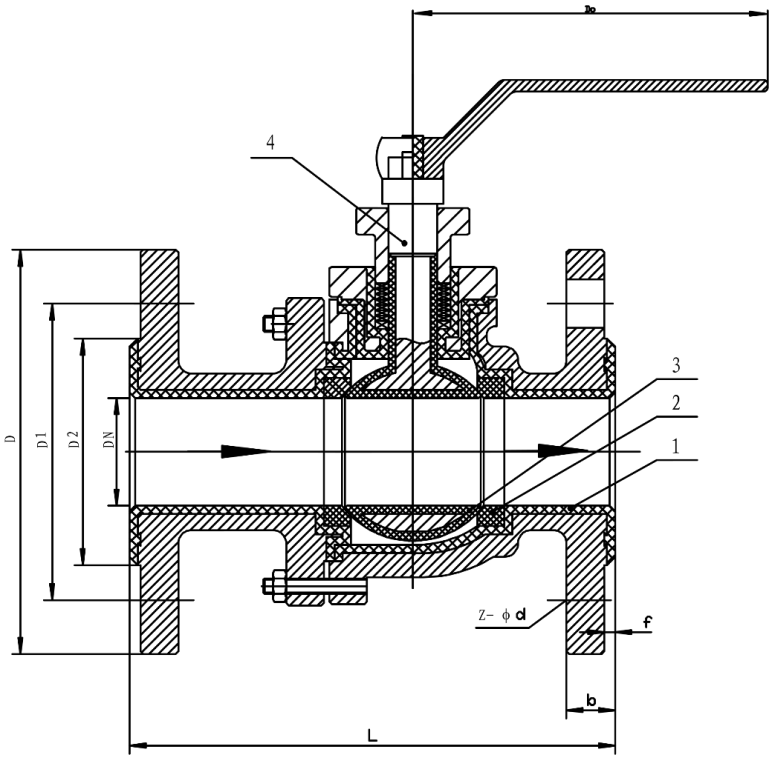

5. Габаритные размеры изделия

DN	L	D	D1	D2	b-f	Zx d
125	320	250	210	185	25-3	8x18

6. Указания мер безопасности

6.1 К монтажу, эксплуатации и обслуживанию кранов допускается персонал, изучивший устройство кранов, правила техники безопасности, требования настоящего ТО, и имеющий навыки работы с запорной арматурой.

6.2 Обслуживающий персонал, производящий регламентные работы, разборку, сборку и ремонт кранов, должен пользоваться исправным инструментом, иметь индивидуальные средства защиты и соблюдать требования пожарной безопасности.

6.3 Для обеспечения безопасной работы кранов категорически запрещается:

- использовать краны на рабочие параметры, превышающие указанные;
- эксплуатировать краны при отсутствии эксплуатационной документации;
- производить работы по устранению дефектов всех видов при наличии давления среды в трубопроводе;
- эксплуатировать краны при наличии протечек транспортируемой среды в окружающую среду.

7. Подготовка к работе, порядок работы и техническое обслуживание

7.1. Краны должны использоваться строго по назначению в соответствии с указанными рабочими параметрами.

7.2. В процессе эксплуатации, пуско-наладочных и ремонтных работ задвижек не допускается использовать в качестве регулирующего устройства.

7.3. Краны должны устанавливаться в месте доступном для осмотра и обслуживания при эксплуатации.

7.4. Перед установкой крана необходимо:

- очистить (продуть) трубопроводы от грязи, песка, окалины;
- произвести расконсервацию крана, снять заглушки с проходных отверстий, удалить антикоррозионную смазку из магистральных проходов.

7.5. Краны должны устанавливаться на трубопровод соосно, без перекосов.

7.6. Шар крана при эксплуатации необходимо проворачивать полностью до упора и плотно закрывать вручную, без применения добавочных рычагов.

7.7. Для своевременного выявления и устранения неисправностей необходимо периодически подвергать кран осмотру и проверке. Осмотр производится в соответствии с правилами и нормами, принятыми на предприятии, эксплуатирующем кран.

7.8. Смазку трущихся поверхностей менять не менее двух раз в год при переводе оборудования на летний и зимний периоды эксплуатации задвижек.

8. Правила хранения

8.1. До монтажа краны должны храниться в складских помещениях или под навесом, защищающих их от загрязнения и атмосферных осадков, обеспечивающих сохранность упаковки, исправность задвижки в течение гарантийного срока.

8.2. При длительном хранении (более 6 месяцев с момента изготовления) краны необходимо периодически (не реже 2-х раз в год) осматривать, удаляя наружную грязь, ржавчину и заменяя антикоррозионную смазку.

8.3. Проходные отверстия кранов должны быть закрыты надежно закрепленными заглушками, снимать которые необходимо перед монтажом.

9. Свидетельство о приемке, консервации и маркировки

9.1. Маркировка изделия осуществляется согласно КД предприятия-изготовителя.

9.2. Задвижка соответствует ТУ 28.14.13-002-65597902-2023 и признана годной к эксплуатации

9.3. Дата консервации: _____

9.4. Срок консервации - 3 года..

10. Гарантия изготовителя

Изготовитель гарантирует соответствие задвижек стальных клиновых требованиям безопасности при условии соблюдения потребителями правил использования, хранения, монтажа и эксплуатации.

Гарантийный срок эксплуатации 12 месяцев со дня ввода в эксплуатацию, но не более 18 месяцев со дня продажи конечному потребителю.

Гарантийная наработка 500 циклов в пределах гарантийного срока эксплуатации.

Гарантийные обязательства аннулируются, при: 1) отсутствие паспорта на изделие; 2) нанесение механических повреждений, влияющих на работоспособность изделия; 3) разборки и ремонта изделия; 4) несоблюдение условий эксплуатации и монтажа.

Отметка ОТК _____

подпись, дата, фамилия м.п.

ТОРГОВЫЙ ДОМ ЕНИСЕЙПРОМ

ПРОФЕССИОНАЛЬНО КАЧЕСТВЕННО

Адрес: Россия, 660079, г. Красноярск, ул. 60 лет Октября, 172
тел/факс +7(391) 237-37-37
e-mail: info@eep24.ru
www.eep24.ru

ПАСПОРТ ИЗДЕЛИЯ

Кран шаровой химический серии КШХ «ENISEY»

ЕН.КШХ.Ф.125.16.01.02

Красноярск, 2026