1. Общие сведения об изделии

Наименование изделия: Задвижка стальная клиновая с выдвижным шпинделем «ENISEY»

Обозначение изделия: **30с41нж**

Предприятие-изготовитель: ООО «Торговый Дом Енисейпром»

Назначение: Изделие предназначено для установки на трубопроводы горячего и холодного водоснабжения, на трубопроводах сточных вод, водоотведения, пожаротушения, водоочистки, а также на технологических линиях, транспортирующих среды, неагрессивные к материалам изделия в пределах параметров и характеристик.

Присоединение к трубопроводу: Фланцевое

Номер изделия: _____

Дата изготовления: _____

Сертификат соответствия: ТР ТС 032/2013 № RU C-RU.АБ53.В.08696/23, Серия RU №0419240, срок действия до 05.12.2028г.

Декларации соответствия: ТР ТС 010/2011 № RU Д-RU.PA10.B.31727/23, срок действия до 05.12.2028г.
ТР ТС 032/2013 № RU Д-RU.PA10.B.30572/23, срок действия до 05.12.2028г.
ТР ТС 010/2011 5Д № RU Д-RU.PA10.B.93088/23, срок действия до 25.12.2028г.

2. Комплектность

- ✓ Задвижка в сборе: 1 шт.
- ✓ Паспорт на изделие: 1 экземпляр на изделие

3. Основные технические характеристики

Наименование параметра	Показатель					
Условный проход DN, мм	50	80	100	125	150	200
Давление номинальное МПа (кгс/см²)	1,6 (16 кгс/см²)					
Давление на герметичность задвижки МПа (кгс/см²)	1,76 (17,6 кгс/см²)					
Давление на плотность литья и соединений МПа (кгс/см²)	2,4 (24 кгс/см²)					
Испытательная среда	Вода					
Температура рабочей среды Т, не более, °С	Не более 425°С					
Климатическое исполнение по ГОСТ15150-69	У, категория 1					
Температура окружающей среды, °С	от - 40°С до + 40°С					
Пропуск среды в задвижке	По классу А ГОСТ9544-2015					
Рабочая среда	Вода (питьевая, техническая), воздух, среды, нейтральные к материалам деталей					
Привод - шпинделя	Маховик					
Изготовление и поставка по ТУ и КД	ТУ 28.14.13-002-65597902-2023					
Тип присоединения к трубопроводу	Фланцевое по ГОСТ 33259-2015					

4. Устройство, размеры, материал основных деталей

№ поз.	Наименование детали	Материал
1	Корпус	ст.25Л
2	Клин	ст.25Л
3	Шпиндель	ст.20Х13
4	Уплотнение крышка-корпус	ПОН-Б
5	Крышка корпуса	ст.25Л
6	Сальниковая набивка	ТРГ
7	Крышка сальника	ст.25Л
8	Приводная втулка	БрАЖ9-4
9	Подшипник	Составной
10	Маховик	ВЧ45

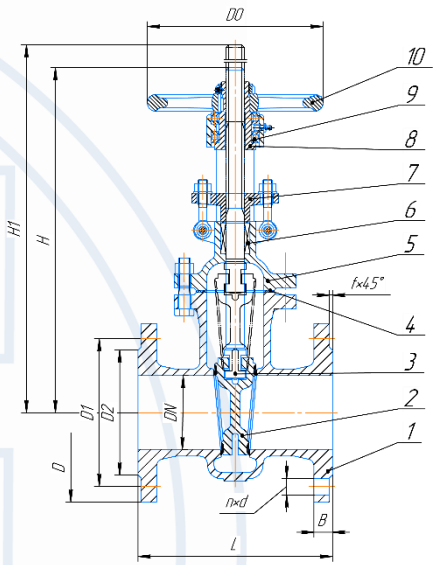

5. Габаритные размеры изделия

DN	D, мм	D1, мм	D2, мм	D0, мм	L, мм	f, мм	B, мм	n-d	H, мм	H1, мм
50	160	125	102	190	180	3	17	4-18	332	396
80	195	160	133	215	210	3	20	4-18	373	467
100	215	180	158	240	230	3	20	8-18	420	534
125	245	210	180	285	255	3	23	8-18	470	540
150	280	240	212	285	280	3	24	8-22	560	715
200	335	295	268	330	330	3	27	12-22	696	906

6. Указания мер безопасности

6.1 К монтажу, эксплуатации и обслуживанию задвижек допускается персонал, изучивший устройство задвижек, правила техники безопасности, требования настоящего ТО, и имеющий навыки работы с запорной арматурой.

6.2 Обслуживающий персонал, производящий регламентные работы, разборку, сборку и ремонт задвижек, должен пользоваться исправным инструментом, иметь индивидуальные средства защиты и соблюдать требования пожарной безопасности.

6.3 Для обеспечения безопасной работы задвижек категорически запрещается:
- использовать задвижки на рабочие параметры, превышающие указанные;
- эксплуатировать задвижки при отсутствии эксплуатационной документации;
- производить работы по устранению дефектов всех видов при наличии давления среды в трубопроводе;
- эксплуатировать задвижки при наличии протечек транспортируемой среды в окружающую среду.

7. Подготовка к работе, порядок работы и техническое обслуживание

7.1. Задвижки должны использоваться строго по назначению в соответствии с указанными рабочими параметрами.

7.2. В процессе эксплуатации, пуско-наладочных и ремонтных работ задвижек не допускается использовать в качестве регулирующего устройства.

7.3. Задвижки должны устанавливаться в месте доступном для осмотра и обслуживания при эксплуатации.

7.4. Перед установкой задвижки необходимо:

- очистить (продуть) трубопроводы от грязи, песка, окалины;
- произвести расконсервацию задвижки, снять заглушки с проходных отверстий, удалить антикоррозионную смазку из магистральных проходов.

7.5. Задвижки должны устанавливаться на трубопровод соосно, без перекосов.

7.6. Клин задвижки при эксплуатации необходимо проворачивать полностью до упора и плотно закрывать вручную, без применения добавочных рычагов.

7.7. Для своевременного выявления и устранения неисправностей необходимо периодически подвергать задвижку осмотру и проверке. Осмотр производится в соответствии с правилами и нормами, принятыми на предприятии, эксплуатирующем задвижку.

7.8. Смазку трущихся поверхностей менять не менее двух раз в год при переводе оборудования на летний и зимний периоды эксплуатации задвижек.

8. Правила хранения

8.1. До монтажа задвижки должны храниться в складских помещениях или под навесом, защищающих их от загрязнения и атмосферных осадков, обеспечивающих сохранность упаковки, исправность задвижки в течение гарантийного срока.

8.2. При длительном хранении (более 6 месяцев с момента изготовления) задвижки необходимо периодически (не реже 2-х раз в год) осматривать, удаляя наружную грязь, ржавчину и заменяя антикоррозионную смазку.

8.3. Проходные отверстия задвижки должны быть закрыты надежно закрепленными заглушками, снимать которые необходимо перед монтажом.

9. Свидетельство о приемке, консервации и маркировки

9.1. Маркировка изделия осуществляется согласно КД предприятия-изготовителя.

9.2. Задвижка соответствует ТУ 28.14.13-002-65597902-2023 и признана годной к эксплуатации

9.3. Дата консервации: _____

9.4. Срок консервации - 3 года.

10. Гарантия изготовителя

Изготовитель гарантирует соответствие задвижек требованиям безопасности при условии соблюдения потребителями правил использования, хранения, монтажа и эксплуатации.

Гарантийный срок эксплуатации 12 месяцев со дня ввода в эксплуатацию, но не более 18 месяцев со дня продажи конечному потребителю.

Гарантийная наработка 500 циклов в пределах гарантийного срока эксплуатации.

Гарантийные обязательства аннулируются, при: 1) отсутствие паспорта на изделие; 2) нанесение механических повреждений, влияющих на работоспособность изделия; 3) разборки и ремонта изделия; 4) несоблюдение условий эксплуатации и монтажа.

Отметка ОТК _____

подпись, дата, фамилия м.п.

ТОРГОВЫЙ ДОМ ЕНИСЕЙПРОМ

ПРОФЕССИОНАЛЬНО КАЧЕСТВЕННО

Адрес: Россия, 660079, г. Красноярск, ул. 60 лет Октября, 172
тел/факс +7(391) 237-37-37
e-mail: info@eep24.ru
www.eep24.ru

ПАСПОРТ ИЗДЕЛИЯ

ЗАДВИЖКА СТАЛЬНАЯ КЛИНОВАЯ С ВЫДВИЖНЫМ ШПИНДЕЛЕМ

30с41нж

Красноярск, 2025