Lowicbogh 10.05.24г

设计和制造/Design & Manufacturing:		性能规范/Performance Specification	
结构长度/Face to Face:		公称压力/Nominal Pressure	PN40
连接尺寸/Connection Dimensions:		壳体试验/Shell Test	6.0 MPa
检验与试验/Test:		密封试验/Seal Test	4.4
适用温度/Suitable Temperature	−45~425°C	上密封试验/Back Seal Test	4.4
适用介质/Suitable Media	水、油、气/W.O.G	气密封试验/Air Seal Test	0.6

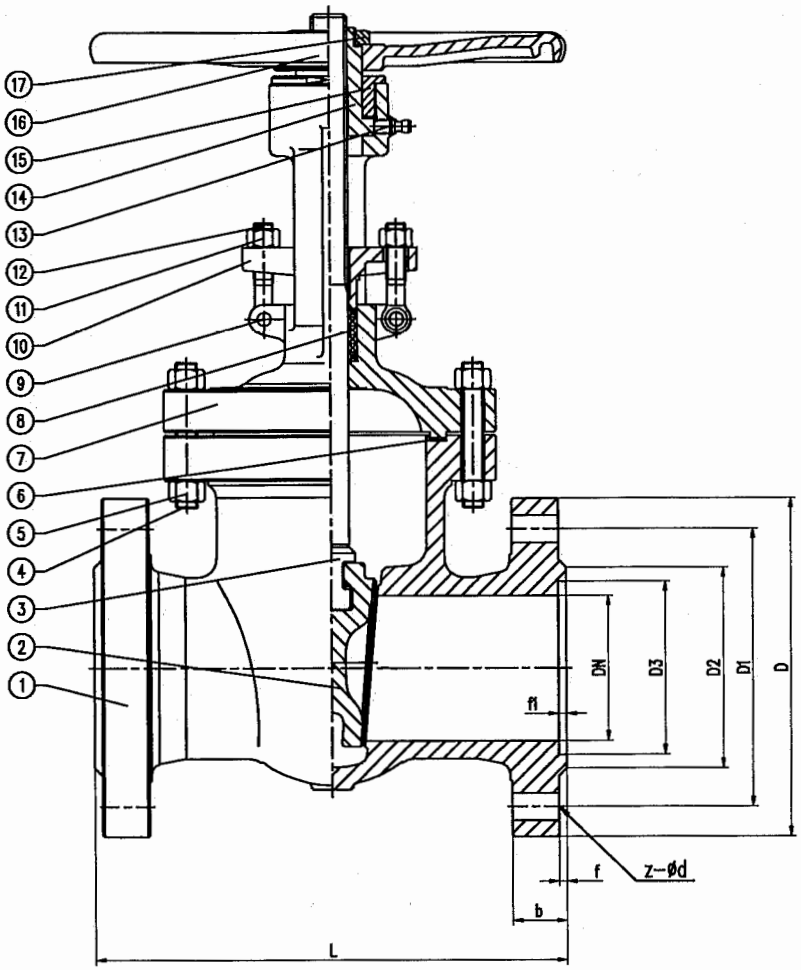

с фланцами F , КОФ воротниковый 11 исп E

11	螺母/Nuts	ASTM A194 2H			
10	填料压盖/Packing Gland	CS			
9	销/Pin	ASTM A29 1045			
8	填料/Packing	柔性石墨/Flexible Graphite			
7	阀盖/Bonnet	20GL			
6	垫片/Gasket	SS+石墨/Graphite	17	螺母/Nut	ASTM A29 1
5	螺母/Nuts	ASTM A194 2H	16	手轮/Handwheel	ASTM A47
4	螺栓/Bolts	ASTM A193 B7	15	阀盖压盖/Cover	ASTM A29 1
3	阀杆/Stem	ASTM A182 F6a	14	阀杆螺母/Stem Nut	Brass
2	阀瓣/Wedge	20GL+13Cr	13	杯/Cup	单件/Unit.
1	阀体/Body	20GL+13Cr	12	吊环螺栓/Eye Bolts	ASTM A193
件号/No.	名称/Name	材料/Material	件号/No.	名称/Name	材料/Ma

客户/Client:			
合同/Contract:			
DN/NPS:DN80	产品名称/Product name:闸阀/Gate Valve		压力等级/Class:
数量/Quantity:	设计/Designer:		型号/Type:Z41H
重量/Weight:	日期/Date:2024.4.20		总装图/Assemb

50	216	160	125	102	88 V	3	3	20	4−ø18
DN	L	D	D1	D2	D3	f	f1	b	z−ød

WENZHOU GAIRUI VALVE CO.,LTD. 温州市盖瑞阀门有限公司