## 1. Общие сведения об изделии

Наименование изделия: Задвижка чугунная параллельная двухдисковая с выдвижным шпинделем

Обозначение изделия: **30ч6бр**

Предприятие-изготовитель: ООО «Торговый Дом Енисейпром»

Назначение: Изделие предназначено для установки на трубопроводы горячего и холодного водоснабжения, на трубопроводах сточных вод, водоотведения, пожаротушения, водоочистки, а также на технологических линиях, транспортирующих среды, неагрессивные к материалам изделия в пределах параметров и характеристик.

Присоединение к трубопроводу: Фланцевое

Номер изделия: _____

Дата изготовления: _____

Сертификат соответствия: ТР ТС 032/2013 № RU C-RU.АБ53.В.08696/23, Серия RU №0419240, срок действия до 05.12.2028г.

Декларации соответствия: ТР ТС 010/2011 № RU Д-RU.PA10.B.31727/23, срок действия до 05.12.2028г.
ТР ТС 032/2013 № RU Д-RU.PA10.B.30572/23, срок действия до 05.12.2028г.
ТР ТС 010/2011 5Д № RU Д-RU.PA10.B.93088/23, срок действия до 25.12.2028г.

## 2. Комплектность

- ✓ Задвижка в сборе: 1 шт.
- ✓ Паспорт на изделие: 1 экземпляр на изделие

## 3. Основные технические характеристики

| Наименование параметра | Показатель | | | | | | | | | | |
|---|---|---|---|---|---|---|---|---|---|---|---|
| Условный проход DN, мм | 50 | 65 | 80 | 100 | 125 | 150 | 200 | 250 | 300 | 350 | 400 |
| Давление номинальное МПа (кгс/см²) | 1,0 (10 кгс/см²) | | | | | | | | | | |
| Давление на герметичность задвижки МПа (кгс/см²) | 1,1 (11 кгс/см²) | | | | | | | | | | |
| Давление на плотность литья и соединений МПа (кгс/см²) | 1,5 (24 кгс/см²) | | | | | | | | | | |
| Испытательная среда | Вода | | | | | | | | | | |
| Температура рабочей среды Т, не более, °С | Не более 225°С | | | | | | | | | | |
| Климатическое исполнение по ГОСТ15150-69 | У2, УХЛ | | | | | | | | | | |
| Температура окружающей среды, °С | от - 40°С до + 40°С | | | | | | | | | | |
| Пропуск среды в задвижке | По классу D ГОСТ9544-2015 | | | | | | | | | | |
| Рабочая среда | холодная и горячая вода, пар | | | | | | | | | | |
| Привод - шпинделя | Маховик | | | | | | | | | | |
| Изготовление и поставка по ТУ и КД | ТУ 28.14.13-002-65597902-2023 | | | | | | | | | | |
| Тип присоединения к трубопроводу | Фланцевое по ГОСТ 33259-2015 | | | | | | | | | | |

## 4. Устройство, размеры, материал основных деталей

| № поз. | Наименование детали | Материал |
|---|---|---|
| 1 | Корпус, крышка | Серый чугун СЧ20 (GG20) |
| 2 | Клин | Серый чугун СЧ20 (GG20) |
| 3 | Шток | Углеродистая сталь |
| 4 | Прокладка | ПОН-Б |

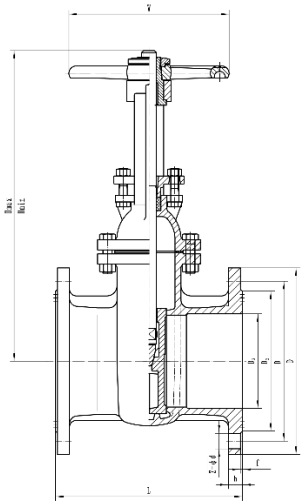

## 5. Габаритные размеры изделия

| DN | D, мм | D1, мм | D2, мм | b-f | L, мм | n-d |
|---|---|---|---|---|---|---|
| 50 | 160 | 125 | 100 | 20-3 | 180 | 4-18 |
| 65 | 180 | 145 | 120 | 20-3 | 195 | 4-18 |
| 80 | 195 | 160 | 135 | 22-3 | 210 | 4-18 |
| 100 | 215 | 180 | 155 | 22-3 | 230 | 8-18 |
| 125 | 245 | 210 | 185 | 24-3 | 255 | 8-18 |
| 150 | 280 | 240 | 210 | 24-3 | 280 | 8-23 |
| 200 | 340 | 295 | 265 | 26-3 | 330 | 8-23 |
| 250 | 395 | 350 | 320 | 28-3 | 450 | 12-23 |
| 300 | 445 | 400 | 368 | 28-4 | 500 | 12-23 |
| 350 | 500 | 460 | 428 | 30-4 | 550 | 16-23 |
| 400 | 565 | 515 | 482 | 32-4 | 600 | 16-25 |

## 6. Указания мер безопасности

6.1 К монтажу, эксплуатации и обслуживанию задвижек допускается персонал, изучивший устройство задвижек, правила техники безопасности, требования настоящего ТО, и имеющий навыки работы с запорной арматурой.

6.2 Обслуживающий персонал, производящий регламентные работы, разборку, сборку и ремонт задвижек, должен пользоваться исправным инструментом, иметь индивидуальные средства защиты и соблюдать требования пожарной безопасности.

6.3 Для обеспечения безопасной работы задвижек категорически запрещается:

- использовать задвижки на рабочие параметры, превышающие указанные;
- эксплуатировать задвижки при отсутствии эксплуатационной документации;
- производить работы по устранению дефектов всех видов при наличии давления среды в трубопроводе;
- эксплуатировать задвижки при наличии протечек транспортируемой среды в окружающую среду.

## 7. Подготовка к работе, порядок работы и техническое обслуживание

7.1. Задвижки должны использоваться строго по назначению в соответствии с указанными рабочими параметрами.

7.2. В процессе эксплуатации, пуско-наладочных и ремонтных работ задвижек не допускается использовать в качестве регулирующего устройства.

7.3. Задвижки должны устанавливаться в месте доступном для осмотра и обслуживания при эксплуатации.

7.4. Перед установкой задвижки необходимо:

- очистить (продуть) трубопроводы от грязи, песка, окалины;
- произвести расконсервацию задвижки, снять заглушки с проходных отверстий, удалить антикоррозионную смазку из магистральных проходов.

7.5. Задвижки должны устанавливаться на трубопровод соосно, без перекосов.

7.6. Клин задвижки при эксплуатации необходимо проворачивать полностью до упора и плотно закрывать вручную, без применения добавочных рычагов.

7.7. Для своевременного выявления и устранения неисправностей необходимо периодически подвергать задвижку осмотру и проверке. Осмотр производится в соответствии с правилами и нормами, принятыми на предприятии, эксплуатирующем задвижку.

7.8. Смазку трущихся поверхностей менять не менее двух раз в год при переводе оборудования на летний и зимний периоды эксплуатации задвижек.

**8. Правила хранения**

8.1. До монтажа задвижки должны храниться в складских помещениях или под навесом, защищающих их от загрязнения и атмосферных осадков, обеспечивающих сохранность упаковки, исправность задвижки в течение гарантийного срока.

8.2. При длительном хранении (более 6 месяцев с момента изготовления) задвижки необходимо периодически (не реже 2-х раз в год) осматривать, удаляя наружную грязь, ржавчину и заменяя антикоррозионную смазку.

8.3. Проходные отверстия задвижки должны быть закрыты надежно закрепленными заглушками, снимать которые необходимо перед монтажом.

**9. Свидетельство о приемке, консервации и маркировки**

9.1. Маркировка изделия осуществляется согласно КД предприятия-изготовителя.

9.2. Задвижка соответствует ТУ 28.14.13-002-65597902-2023 и признана годной к эксплуатации

9.3. Дата консервации: _____

9.4. Срок консервации - 3 года.

**10. Гарантия изготовителя**

Изготовитель гарантирует соответствие задвижек требованиям безопасности при условии соблюдения потребителями правил использования, хранения, монтажа и эксплуатации.

Гарантийный срок эксплуатации 12 месяцев со дня ввода в эксплуатацию, но не более 18 месяцев со дня продажи конечному потребителю.

Гарантийная наработка 500 циклов в пределах гарантийного срока эксплуатации.

Гарантийные обязательства аннулируются, при: 1) отсутствие паспорта на изделие; 2) нанесение механических повреждений, влияющих на работоспособность изделия; 3) разборки и ремонта изделия; 4) несоблюдение условий эксплуатации и монтажа.

Отметка ОТК _____

подпись, дата, фамилия м.п.

Адрес: Россия, 660079, г. Красноярск, ул. 60 лет Октября, 172
тел/факс +7(391) 237-37-37
e-mail: info@eep24.ru
www.eep24.ru

# ПАСПОРТ ИЗДЕЛИЯ

## ЗАДВИЖКА ЧУГУННАЯ ПАРАЛЛЕЛЬНАЯ ДВУХДИСКОВАЯ С ВЫДВИЖНЫМ ШПИНДЕЛЕМ

# 30ч6бр

Красноярск, 2026