Залевио гонгорено

886

spec			
PN		2.5	
DN (mm)			
	Test strength	3.75	MPA
	seal test	2.75	
	air seal	0.6	
temp		≤300	℃
Applicable medium		Water, oil, Steam, etc..	

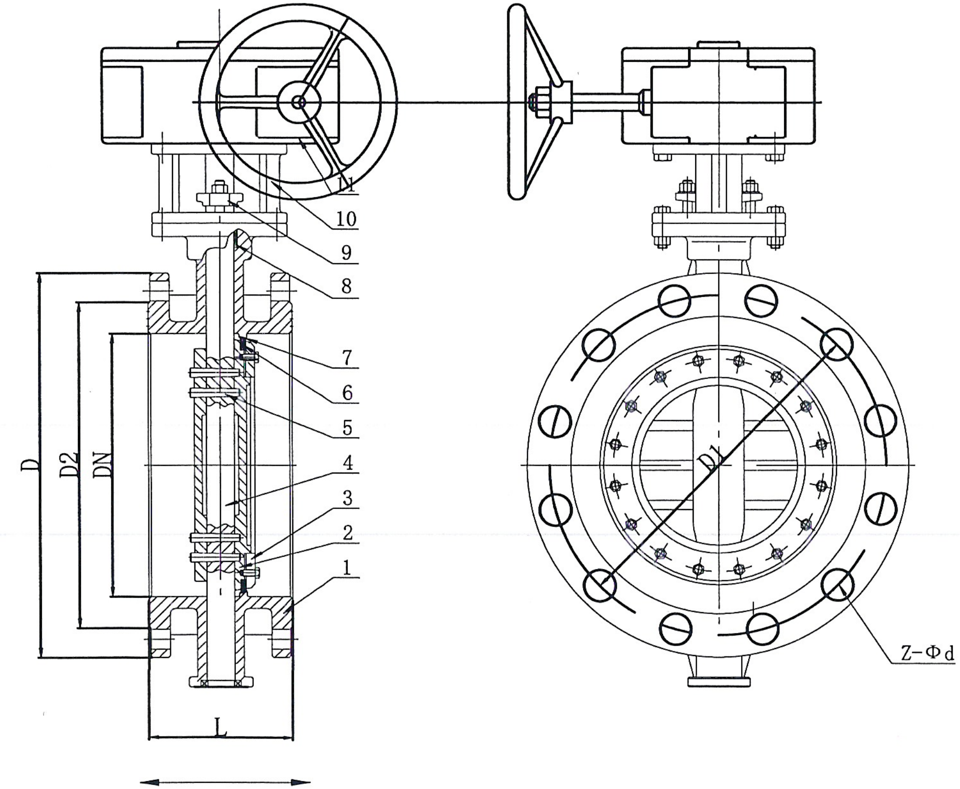

ООО "ТД ЕНИСЕЙПРОМ" ОБЩЕСТВО С ОГРАНИЧЕННОЙ ОТВЕТСТВЕННОСТЬЮ "ТОРГОВЫЙ ДОМ ЕНИСЕЙПРОМ" ОГРН 1102468025945 ИНН 2464226155 г. КРАСНОЯРСК ТОРГОВЫЙ ДОМ ЕНИСЕЙПРОМ

28.03.2024г

№	VALVE PARTS	MATERIAL
1	body	WCB
2	Disc	WCB
3	Pressure ring	CF8
4	Stem	2CR13
5	Cylindrical Pin	CF8
6	Sealing	304+Graphite
7	Seat ring	D507
8	Packing	Graphite
9	Packing Gland	WCB
10	top flange	WCB
11	Turbine head	

DN	L	D	D1	D2	Z-Φd
300	178	480	430	389	16-30

Hebei Didlink Industry Co., Ltd

butterfly valve

DS343H-25C