1. Общие сведения об изделии

Наименование изделия: Задвижка стальная клиновая с выдвижным шпинделем «ENISEY»

Обозначение изделия: **30с64нж**

Предприятие-изготовитель: ООО «Торговый Дом Енисейпром»

Назначение: Изделие предназначено для установки на трубопроводы горячего и холодного водоснабжения, на трубопроводах сточных вод, водоотведения, пожаротушения, водоочистки, а также на технологических линиях, транспортирующих среды, неагрессивные к материалам изделия в пределах параметров и характеристик.

Присоединение к трубопроводу: Фланцевое

Номер изделия: _____

Дата изготовления: _____

Сертификат соответствия: ТР ТС 032/2013 № RU C-RU.АБ53.В.08696/23, Серия RU №0419240, срок действия до 05.12.2028г.

Декларации соответствия: ТР ТС 010/2011 № RU Д-RU.PA10.B.31727/23, срок действия до 05.12.2028г.
ТР ТС 032/2013 № RU Д-RU.PA10.B.30572/23, срок действия до 05.12.2028г.
ТР ТС 010/2011 5Д № RU Д-RU.PA10.B.93088/23, срок действия до 25.12.2028г.

2. Комплектность

- ✓ Задвижка в сборе: 1 шт.
- ✓ Паспорт на изделие: 1 экземпляр на изделие

3. Основные технические характеристики

Наименование параметра	Показатель			
Условный проход DN, мм	250	300	350	400
Давление номинальное МПа (кгс/см²)	2,5 (25 кгс/см²)			
Давление на герметичность задвижки МПа (кгс/см²)	2,75 (27,5 кгс/см²)			
Давление на плотность литья и соединений МПа (кгс/см²)	3,75 (37,5 кгс/см²)			
Испытательная среда	Вода			
Температура рабочей среды Т, не более, °С	Не более 425°С			
Климатическое исполнение по ГОСТ15150-69	У, категория 1			
Температура окружающей среды, °С	от - 40°С до + 40°С			
Пропуск среды в задвижке	По классу А ГОСТ9544-2015			
Рабочая среда	Вода (питьевая, техническая), воздух, среды, нейтральные к материалам деталей			
Привод - шпинделя	Маховик			
Изготовление и поставка по ТУ и КД	ТУ 28.14.13-002-65597902-2023			
Тип присоединения к трубопроводу	Фланцевое по ГОСТ 33259-2015			

4. Устройство, размеры, материал основных деталей

№ поз.	Наименование детали	Материал
1	Корпус	ст.25Л
2	Клин	ст.25Л
3	Шпиндель	ст.20Х13
4	Крышка корпуса	ст.25Л
5	Сальниковая набивка	ТРГ
6	Уплотнение крышка-корпус	ПОН-Б
7	Крышка сальника	ст.25Л
8	Бугель	ст.25Л
9	Приводная втулка	БрАЖ9-4
10	Маховик	ВЧ45

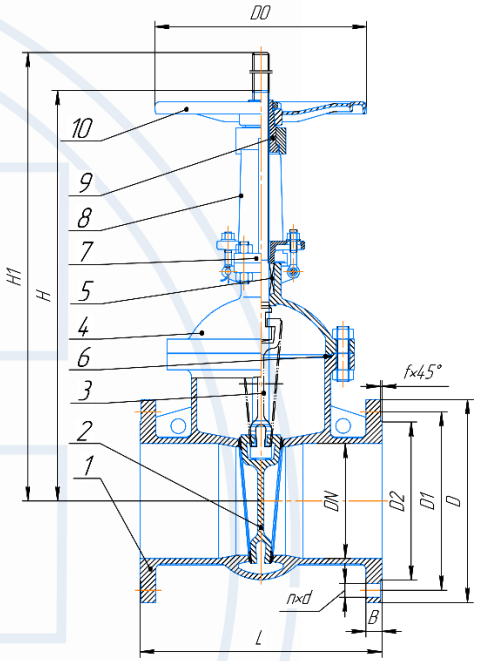

5. Габаритные размеры изделия

DN	D, мм	D1, мм	D2, мм	D0, мм	L, мм	f, мм	B, мм	n-d	H, мм	H1, мм
250	425	370	332	450	450	2	32	12-28	800	1035
300	485	430	389	500	500	2	34	16-30	901	1101
350	550	490	448	500	550	2	38	16-34	1096	1424
400	610	550	505	500	600	2	40	16-34	1241	1604

6. Указания мер безопасности

6.1 К монтажу, эксплуатации и обслуживанию задвижек допускается персонал, изучивший устройство задвижек, правила техники безопасности, требования настоящего ТО, и имеющий навыки работы с запорной арматурой.

6.2 Обслуживающий персонал, производящий регламентные работы, разборку, сборку и ремонт задвижек, должен пользоваться исправным инструментом, иметь индивидуальные средства защиты и соблюдать требования пожарной безопасности.

6.3 Для обеспечения безопасной работы задвижек категорически запрещается:

- использовать задвижки на рабочие параметры, превышающие указанные;
- эксплуатировать задвижки при отсутствии эксплуатационной документации;
- производить работы по устранению дефектов всех видов при наличии давления среды в трубопроводе;
- эксплуатировать задвижки при наличии протечек транспортируемой среды в окружающую среду.

7. Подготовка к работе, порядок работы и техническое обслуживание

7.1. Задвижки должны использоваться строго по назначению в соответствии с указанными рабочими параметрами.

7.2. В процессе эксплуатации, пуско-наладочных и ремонтных работ задвижек не допускается использовать в качестве регулирующего устройства.

7.3. Задвижки должны устанавливаться в месте доступном для осмотра и обслуживания при эксплуатации.

7.4. Перед установкой задвижки необходимо:

- очистить (продуть) трубопроводы от грязи, песка, окалины;
- произвести расконсервацию задвижки, снять заглушки с проходных отверстий, удалить антикоррозионную смазку из магистральных проходов.

7.5. Задвижки должны устанавливаться на трубопровод соосно, без перекосов.

7.6. Клин задвижки при эксплуатации необходимо проворачивать полностью до упора и плотно закрывать вручную, без применения добавочных рычагов.

7.7. Для своевременного выявления и устранения неисправностей необходимо периодически подвергать задвижку осмотру и проверке. Осмотр производится в соответствии с правилами и нормами, принятыми на предприятии, эксплуатирующем задвижку.

7.8. Смазку трущихся поверхностей менять не менее двух раз в год при переводе оборудования на летний и зимний периоды эксплуатации задвижек.

8. Правила хранения

8.1. До монтажа задвижки должны храниться в складских помещениях или под навесом, защищающих их от загрязнения и атмосферных осадков, обеспечивающих сохранность упаковки, исправность задвижки в течение гарантийного срока.

8.2. При длительном хранении (более 6 месяцев с момента изготовления) задвижки необходимо периодически (не реже 2-х раз в год) осматривать, удаляя наружную грязь, ржавчину и заменяя антикоррозионную смазку.

8.3. Проходные отверстия задвижки должны быть закрыты надежно закрепленными заглушками, снимать которые необходимо перед монтажом.

9. Свидетельство о приемке, консервации и маркировки

9.1. Маркировка изделия осуществляется согласно КД предприятия-изготовителя.

9.2. Задвижка соответствует ТУ 28.14.13-002-65597902-2023 и признана годной к эксплуатации

9.3. Дата консервации: _____

9.4. Срок консервации - 3 года.

10. Гарантия изготовителя

Изготовитель гарантирует соответствие задвижек требованиям безопасности при условии соблюдения потребителями правил использования, хранения, монтажа и эксплуатации.

Гарантийный срок эксплуатации 12 месяцев со дня ввода в эксплуатацию, но не более 18 месяцев со дня продажи конечному потребителю.

Гарантийная наработка 500 циклов в пределах гарантийного срока эксплуатации.

Гарантийные обязательства аннулируются, при: 1) отсутствие паспорта на изделие; 2) нанесение механических повреждений, влияющих на работоспособность изделия; 3) разборки и ремонта изделия; 4) несоблюдение условий эксплуатации и монтажа.

Отметка ОТК _____

подпись, дата, фамилия м.п.

ТОРГОВЫЙ ДОМ
ЕНИСЕЙПРОМ
ПРОФЕССИОНАЛЬНО КАЧЕСТВЕННО

Адрес: Россия, 660079, г. Красноярск, ул. 60 лет Октября, 172
тел/факс +7(391) 237-37-37
e-mail: info@eep24.ru
www.eep24.ru

ПАСПОРТ ИЗДЕЛИЯ

ЗАДВИЖКА СТАЛЬНАЯ КЛИНОВАЯ С ВЫДВИЖНЫМ ШПИНДЕЛЕМ

30с64нж

Красноярск, 2025