1. Общие сведения об изделии

Наименование изделия: Вентиль (клапан) диафрагмовый химический ВДХ «ENISEY» серии ЕН.ВДХ

Обозначение изделия: ЕН.ВДХ.Ф.50.16.01.02

Предприятие-изготовитель: ООО «Торговый Дом Енисейпром»

Назначение: Изделие предназначено для установки в качестве запорного устройства на трубопроводы по транспортировке воды, слабых растворов щелочей и кислот.

Присоединение к трубопроводу: Фланцевое

Номер изделия: _____

Дата изготовления: _____

Сертификат соответствия: №ТС RU C-RU.АБ53.В.08696/23, Серия RU №0419240, срок действия до 05.12.2028г.

2. Комплектность

- ✓ Вентиль в сборе: 1 шт.
- ✓ Паспорт на изделие: 1 экземпляр на изделие
- ✓ Руководство по эксплуатации: 2 экземпляра на партию изделий

3. Основные технические характеристики

Наименование параметра	Показатель
Условный проход DY.мм	50
Давление номинальное МПа (кгс/см²)	1,6 (16 кгс/см²)
Давление на герметичность затвора МПа (кгс/см²)	1,76 (17,6 кгс/см²)
Давление на плотность литья и соединений МПа (кгс/см²)	2,4 (24 кгс/см²)
Испытательная среда	Вода
Температура рабочей среды Т, не более, °С	-20...+120°С
Климатическое исполнение по ГОСТ15150-69	У, категория 1
Температура окружающей среды, °С	от - 40°С до + 40°С
Пропуск среды в затворе	По классу А ГОСТ9544-2015
Рабочая среда	вода, слабые растворы щелочей и кислот и среды неагрессивные к материалам вентиля
Привод - шпинделя	Штурвал
Изготовление и поставка по ТУ	ТУ 28.14.13-002-65597902-2023
Тип присоединения к трубопроводу	Фланцевое по ГОСТ 33259-2015

4. Устройство, размеры, материал основных деталей

№ поз.	Наименование детали	Марка материала
1	Корпус	WCB
2	Материал покрытия проточной части + диафрагмы	FEP + FEP
3	Крестовина	WCB
4	Шток	Углеродистая сталь
5	Крышка	WCB
6	Втулка	Латунь
7	Гайка накидная	Углеродистая сталь
8	Маховик	СЧ25

5. Габаритные размеры изделия

DN	L	D	D1	D2	Zx d
50	210	165	125	100	4x18

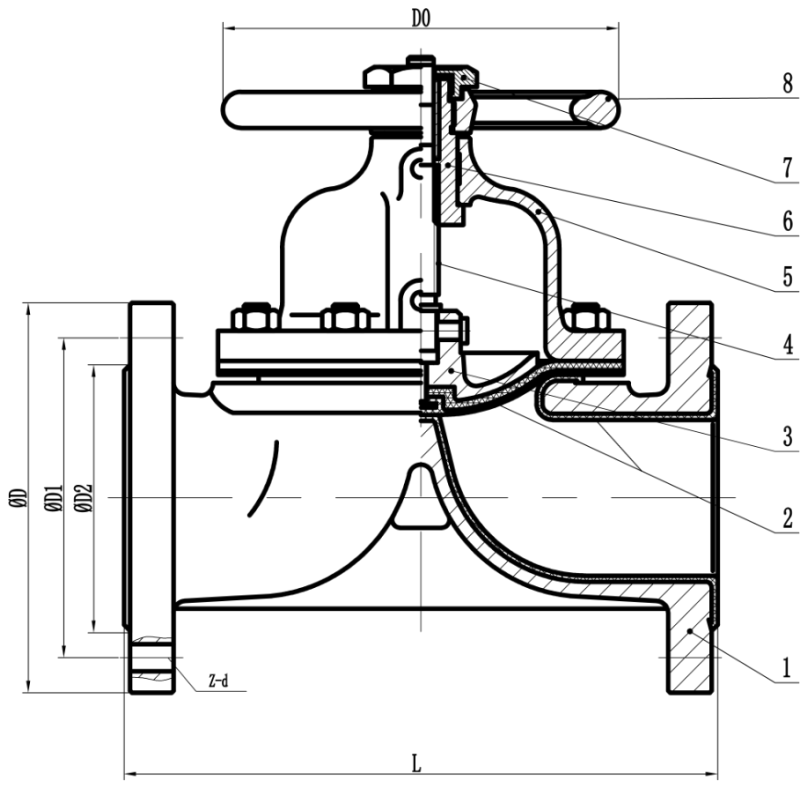

6. Указания мер безопасности

6.1 К монтажу, эксплуатации и обслуживанию вентилей допускается персонал, изучивший устройство вентилей, правила техники безопасности, требования настоящего ТО, и имеющий навыки работы с запорной арматурой.

6.2 Обслуживающий персонал, производящий регламентные работы, разборку, сборку и ремонт вентилей, должен пользоваться исправным инструментом, иметь индивидуальные средства защиты и соблюдать требования пожарной безопасности.

6.3 Для обеспечения безопасной работы вентилей категорически запрещается:

- использовать вентили на рабочие параметры, превышающие указанные;
- эксплуатировать вентили при отсутствии эксплуатационной документации;
- производить работы по устранению дефектов всех видов при наличии давления среды в трубопроводе;
- эксплуатировать вентили при наличии протечек транспортируемой среды в окружающую среду.

7. Подготовка к работе, порядок работы и техническое обслуживание

7.1. Вентили должны использоваться строго по назначению в соответствии с указанными рабочими параметрами.

7.2. В процессе эксплуатации, пуско-наладочных и ремонтных работ вентилей не допускается использовать в качестве регулирующего устройства.

7.3. Вентили должны устанавливаться в месте доступном для осмотра и обслуживания при эксплуатации.

7.4. Перед установкой вентили необходимо:

- очистить (продуть) трубопроводы от грязи, песка, окалины;
- произвести расконсервацию, снять заглушки с проходных отверстий, удалить антикоррозионную смазку из магистральных проходов.

7.5. Вентили должны устанавливаться на трубопровод соосно, без перекосов.

7.6. Для своевременного выявления и устранения неисправностей необходимо периодически подвергать вентиль осмотру и проверке. Осмотр производится в соответствии с правилами и нормами, принятыми на предприятии, эксплуатирующем вентиль.

7.7. Смазку трущихся поверхностей менять не менее двух раз в год при переводе оборудования на летний и зимний периоды эксплуатации задвижек.

8. Правила хранения

8.1. До монтажа вентили должны храниться в складских помещениях или под навесом, защищающих их от загрязнения и атмосферных осадков, обеспечивающих сохранность упаковки, исправность задвижки в течение гарантийного срока.

8.2. При длительном хранении (более 6 месяцев с момента изготовления) вентили необходимо периодически (не реже 2-х раз в год) осматривать, удаляя наружную грязь, ржавчину и заменяя антикоррозионную смазку.

8.3. Проходные отверстия вентилей должны быть закрыты надежно закрепленными заглушками, снимать которые необходимо перед монтажом.

9. Свидетельство о приемке, консервации и маркировки

9.1. Маркировка изделия осуществляется согласно КД предприятия-изготовителя.

9.2. Вентиль соответствует ТУ 28.14.13-002-65597902-2023 и признан годным к эксплуатации

9.3. Дата консервации: _____

9.4. Срок консервации - 3 года..

10. Гарантия изготовителя

Изготовитель гарантирует соответствие вентилей стальных клиновых требованиям безопасности при условии соблюдения потребителями правил использования, хранения, монтажа и эксплуатации.

Гарантийный срок эксплуатации 12 месяцев со дня ввода в эксплуатацию, но не более 18 месяцев со дня продажи конечному потребителю.

Гарантийная наработка 1000 циклов в пределах гарантийного срока эксплуатации.

Гарантийные обязательства аннулируются, при: 1) отсутствие паспорта на изделие; 2) нанесение механических повреждений, влияющих на работоспособность изделия; 3) разборки и ремонта изделия; 4) несоблюдение условий эксплуатации и монтажа.

Отметка ОТК _____

подпись, дата, фамилия

м.п.

ТОРГОВЫЙ ДОМ ЕНИСЕЙПРОМ

ПРОФЕССИОНАЛЬНО КАЧЕСТВЕННО

Адрес: Россия, 660079, г. Красноярск, ул. 60 лет Октября, 172
тел/факс +7(391) 237-37-37
e-mail: info@eep24.ru
www.eep24.ru

ПАСПОРТ ИЗДЕЛИЯ

Вентиль (клапан) диафрагмовый химический ВДХ «ENISEY»

ЕН.ВДХ.Ф.50.16.01.02

Красноярск, 2026